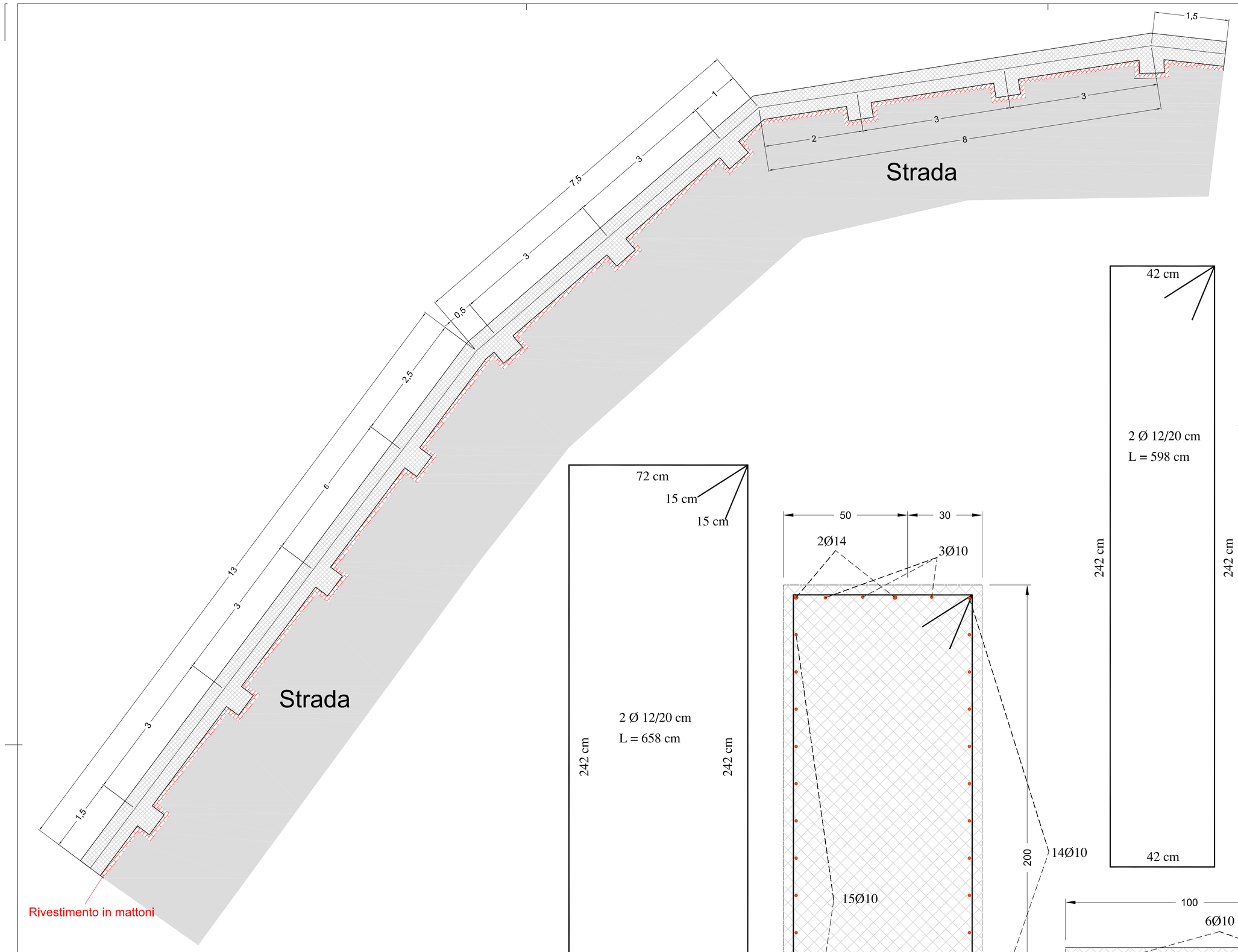

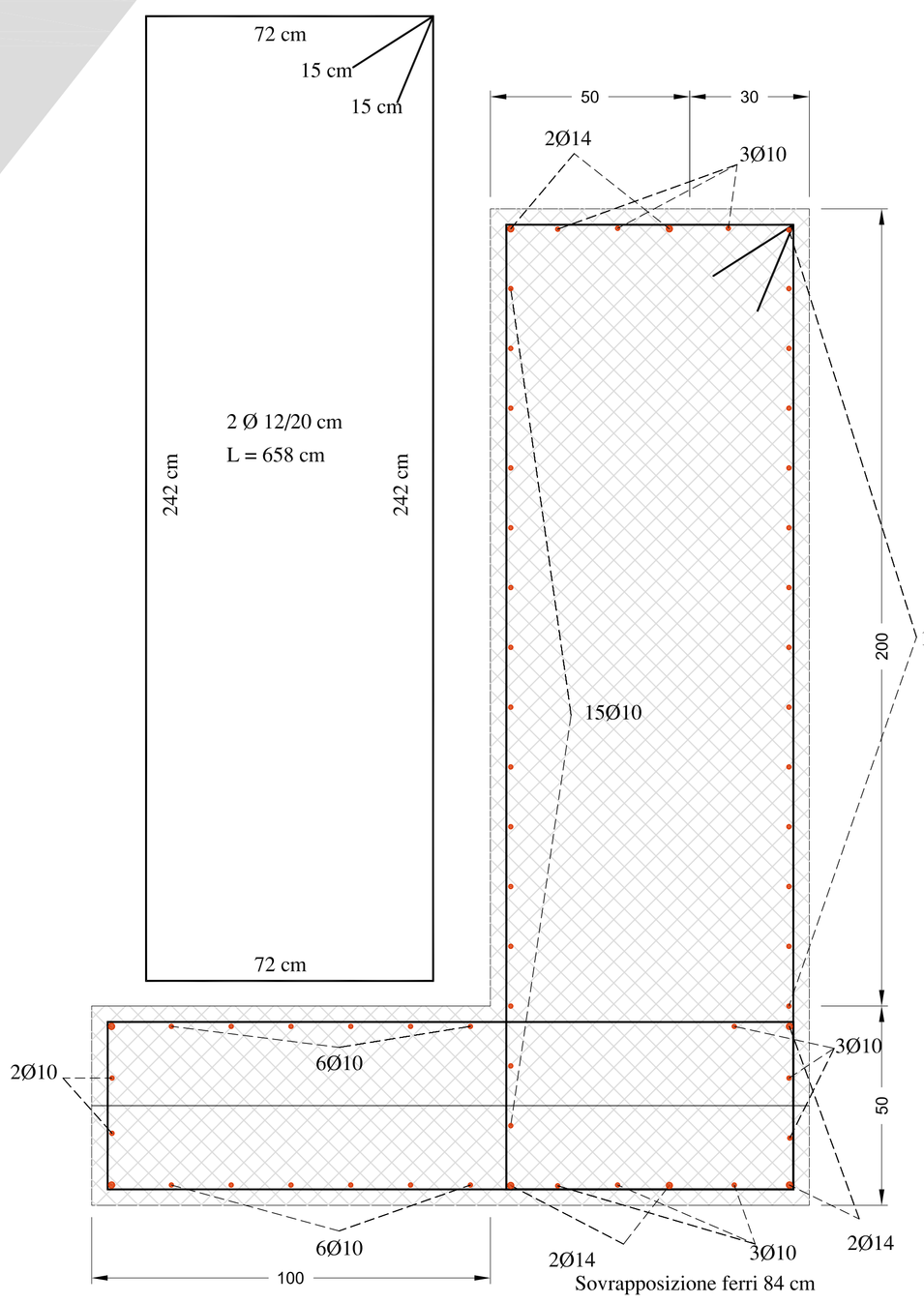

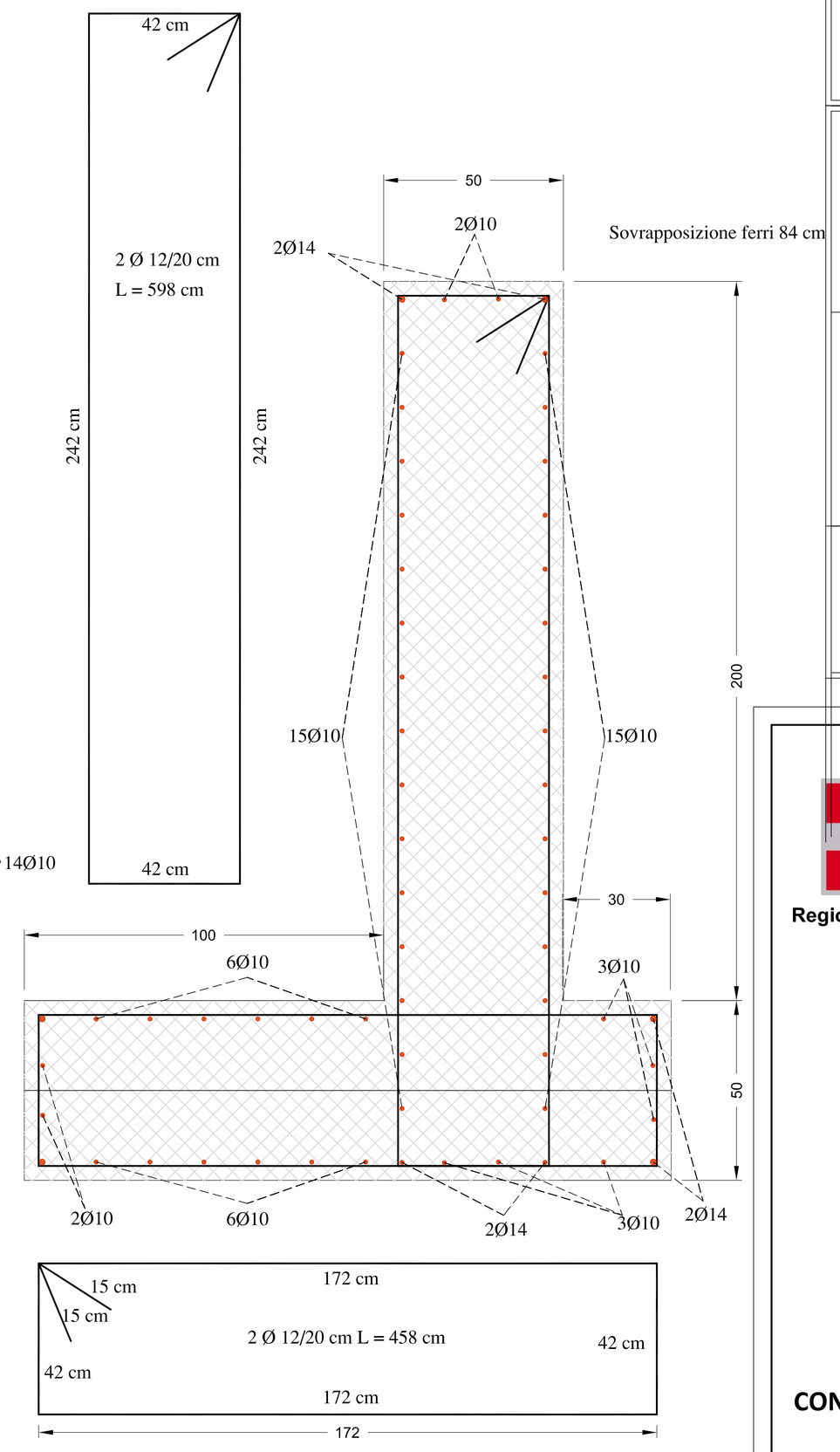

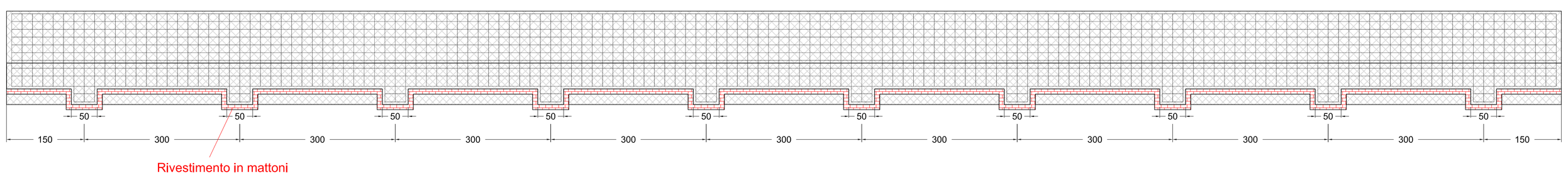

STRUTTURE

Materiali

BERLINESE CON MICROPALI E TIRANTI

Acciaio per micropali	S 355H	f_y = 335 N/mm²	f_k = 510 N/mm²
Acciaio per cemento armato	B450C		

Calcestruzzo per c.a.:

-classe di resistenza	25/30
-classe di consistenza	S4
-dimensione massima nominale dell'aggregato	20 mm
-classe di esposizione	XC2

Rck ≥ 3,0 KN/cm²

Disposizioni Costruttive

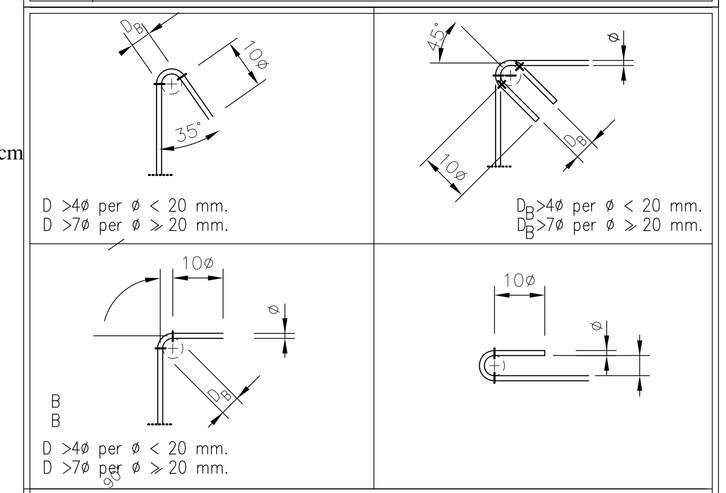

- LA LUNGHEZZA MINIMA DI ANCORAGGIO DELL'ARMATURA VERTICALE DI RIPRESA DOVRA' ESSERE DI 60 ø SALVO DIVERSAMENTE INDICATO.
- LA LUNGHEZZA MINIMA DELLA SOVRAPPOSIZIONE NELLE BARRE DI ARMATURA DOVRA' ESSERE DI 60 ø SALVO DIVERSAMENTE INDICATO.
- LE LUNGHEZZE DELLE BARRE E DELLE STAFFE SONO RIFERITE ALL'INGOMBRO ESTERNO.

Regione Piemonte

Provincia di Asti

Comune di Tigliole

Ministero dell'Ambiente e della Tutela del Territorio del Mare
Provvedimento e Decreto Direttoriale n. 502 del 22/11/2017
Decreto 1-FP del 28 febbraio 2018

Codice ReNDiS: ***01IR904/G1***

CONSOLIDAMENTO ABITATO E SISTEMAZIONE VERSANTE SOTTOSTANTE VIA CERNAIA

PROGETTO DEFINITIVO - ESECUTIVO
Ai sensi del Decreto Legislativo 18 aprile 2016, n. 50 e s.m.i.

studio associato INGEOPROJECT
UFFICIO DI TORINO
Corso Matteotti 12
Tel/fax 0115113490
UFFICIO DI CUNEO
Corso Dante 64
Tel 0171681817 - fax 0171436090
e-mail: info@ingeoproject.it

CARPENTERIA MURO A

tavola **9.7**
scala **Varie**
data **settembre 2019**
prot. **02-2018**

Ai sensi delle vigenti leggi sui diritti di autore questo documento è coperto da copyright e non potrà essere modificato, riprodotto o trasmesso a terzi senza autorizzazione

Coordinate: Latitudine 44° 53' 11" N - Longitudine 08° 04' 30" E